DUKA
Kitchen Life

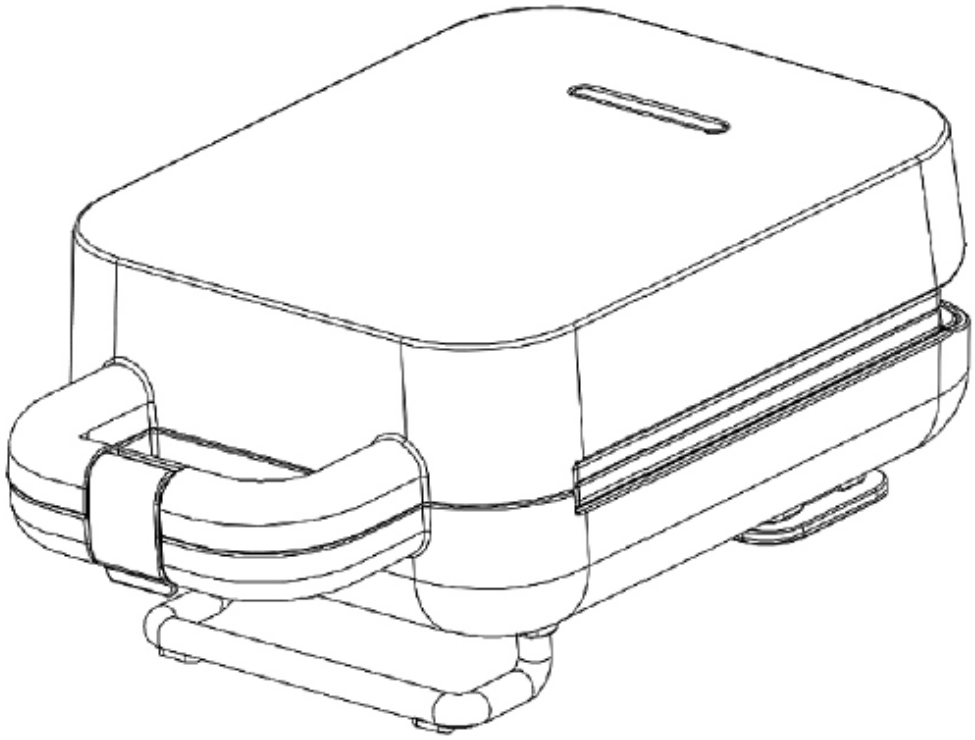

Aparat vafe 3 în 1 DUKA VAFFLOR

Model: ABS15A

Număr articol: 1218761

INSTRUCȚIUNI DE UTILIZARE

(Traducere din engleza)

Citiți toate instrucțiunile de siguranță și avertismentele înainte de a utiliza aparatul. Nerespectarea avertismentelor de siguranță de mai jos, precum și a instrucțiunilor de utilizare, poate duce la electrocutare, incendiu și/sau vătămare gravă. Salvați toate avertismentele și sfaturile de siguranță pentru referințe viitoare.

INSTRUCȚIUNI GENERALE DE SIGURANȚĂ

1. Acest aparat poate fi utilizat de copii cu vârsta de peste 8 ani atunci când sunt supravegheați și în conformitate cu instrucțiunile pentru utilizarea în siguranță a aparatului și care înțeleg pericolele asociate utilizării acestuia. Curățarea și întreținerea nu pot fi efectuate de copii nesupravegheați. Nu lăsați aparatul și cablul acestuia la îndemâna copiilor sub 8 ani. Copiii nu ar trebui să se joace cu dispozitivul. Copiii nu sunt conștienți de pericolele utilizării aparatelor electrice.

2. Nu lăsați aparatul și cablul acestuia la îndemâna copiilor sub 8 ani.

3. Aparatul nu este proiectat să funcționeze cu un temporizator extern sau cu un sistem separat de telecomandă.

4. Temperatura suprafeței exterioare poate fi ridicată când aparatul funcționează. Vă rugăm să nu atingeți suprafața exterioară cu mâna.

5. Nu utilizați niciodată aparatul dacă cablul de alimentare este deteriorat, acesta trebuie înlocuit de o persoană autorizată pentru a evita pericolul.

INSTRUCȚIUNI PENTRU CURĂȚARE ȘI MENTENANȚA

1. Rețineți că părțile aparatului devin foarte fierbinți în timpul funcționării. Asigurați-vă că aparatul este oprit și așteptați să se răcească complet înainte de curățare sau depozitare.

2. Ștergeți suprafața de gătit cu o cârpă moale umedă după fiecare utilizare. Dacă este dificil să îndepărtați reziduurile, folosiți puțin ulei, care le poate înmuia.

3. Nu folosiți obiecte metalice pentru a curăța și a utiliza aparatul, deoarece acestea pot deteriora stratul antiaderent.

4. În cazul unei probleme, vă rugăm să contactați un centru de service autorizat pentru asistență.

INSTRUCȚIUNI DE SIGURANȚA

1. Citiți cu atenție acest manual de instrucțiuni înainte de a utiliza aparatul pentru prima dată.

2. Salvați acest manual împreună cu instrucțiunile, ambalajul și chitanța dvs. Dacă oferiți sau vindeți produsul unor terțe părți, vă rugăm să vă asigurați că furnizați și acest manual de instrucțiuni.

3. Acest aparat este doar pentru uz casnic.

4. Nu folosiți aparatul în aer liber. Păstrați-l departe de căldură, lumina directă a soarelui, flăcări deschise sau umiditate ridicată și nu îl utilizați niciodată cu mâinile ude.

5. Deconectați întotdeauna aparatul din priză atunci când nu îl utilizați sau nu îl curățați.

6. Nu lăsați niciodată aparatul pornit nesupravegheat. Pentru a proteja copiii de pericolele aparatului electric, asigurați-vă că cablurile nu atârnă și că copiii nu ating aparatul.

7. Nu scufundați aparatul în apă sau alte lichide.

8. Nu utilizați niciodată aparatul dacă este deteriorat.

9. Dacă cablul de alimentare este deteriorat, acesta trebuie înlocuit de o persoană calificată pentru a evita pericolul.

10. Nu încercați să reparați singur aparatul. Contactați întotdeauna o persoană calificată.

11. Aparatele nu trebuie folosite de copii sau persoane cu capacități fizice, senzoriale sau mentale reduse sau cu lipsă de experiență sau cunoștințe, cu excepția cazului în care sunt supravegheați sau instruiți să facă acest lucru de către o persoană responsabilă de siguranța lor. Copiii trebuie supravegheați pentru a se asigura că nu se joacă cu aparatul.

12. Acest aparat este destinat uzului casnic.

ATENȚIE!

Acest aparat electric conține suprafețe care pot fi încălzite la temperaturi ridicate. Deoarece temperaturile sunt percepute diferit de persoane diferite, acest aparat trebuie utilizat cu ATENȚIE. Aparatul trebuie atins numai de mânerele și suprafețele de prindere furnizate și trebuie folosită protecție împotriva căldurii, cum ar fi mănuși sau altele asemenea. Suprafețele altele decât suprafețele de prindere prevăzute trebuie să fie răcite suficient de mult înainte de a fi atinse.

INSTRUCȚIUNI DE SIGURANȚA

1. Lucrați întotdeauna cu aparatul pe o suprafață plană. Asigurați-vă că există suficientă ventilație pentru a permite aburului fierbinte să iasă.

2. Pentru a evita incendiul, nu lăsați niciodată aparatul nesupravegheat.

3. Înainte de a conecta aparatul la rețea, plitele trebuie să fie în poziția închisă.

COMPONENTE ALE APARATULUI

1. Închidere

2. Încuietori cu arc

3. Plăci de gătit (mobile)

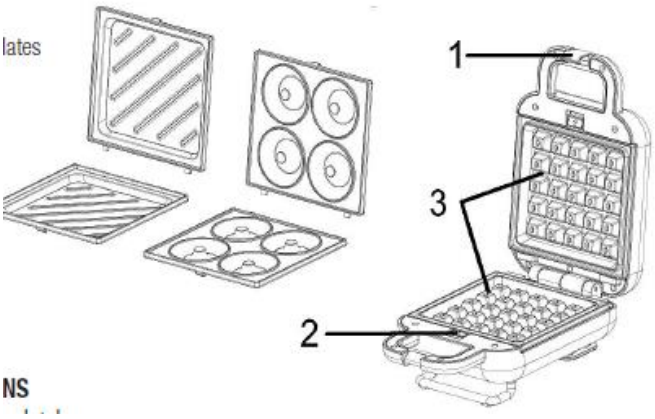

INSTRUCȚIUNI DE UTILIZARE

1. Desfaceți cablul complet.

2. Verificați dacă plitele sunt curate și fără praf, dacă este necesar, ștergeți-le cu o cârpă umedă.

3. Așezați aparatul pe o suprafață plană, orizontală și deschideți cârligul de blocare.

4. Acest aparat include plite înlocuibile. Alege plita pe care o doresti in functie de scopul pe care vrei sa-l atingi.

1) Deschideți aparatul.

2) Așezați plitele superioare și inferioare în aparat și împingeți înapoi zăvoarele cu arc până când alunecă în poziție.

3) Faceți clic pe plitele la locul lor împingând înapoi zăvorele cu arc de pe plitele de sus și de jos și eliberându-le în fantele de pe plite.

4). Închideți aparatul.

5. Conectați ștecherul la priză, suprafața de gătit începe să se preîncălzească și lampa se aprinde. Odată ce suprafața de gătit a atins temperatura prestabilită (de obicei

va dura aproximativ 3 ~ 4 minute), lampa se stinge si puteti pune mancarea la gatit.

6. Deschideți aparatul și puneți mâncarea pe farfuria de jos, închideți aparatul, moment în care lampa se va aprinde din nou.

7. După ce ați copt aproximativ 6 ~ 8 minute, deschideți aparatul pentru a vă îndepărta alimentele cu o spatulă din lemn sau plastic. Desigur, puteți regla vremea în funcție de gustul individual, diferite tipuri de alimente etc.

8. Când este gata, deschideți încuietoarea pentru a vă îndepărta mâncarea cu o spatulă din lemn sau plastic.

9. După utilizare, scoateți ștecherul din priză și deschideți capacul superior, lăsați-l să se răcească.

RECOMANDĂRI DE RECICLARE

Acest marcaj arată că aparatul nu poate fi aruncat împreună cu alte deșeuri menajere după durata de viață utilă. Utilizatorul este obligat să predea aparatul unei organizații specializate pentru colectarea echipamentelor electrice și electronice uzate. Organizațiile de colectare, inclusiv punctele de colectare locale, magazinele și municipalitățile, trebuie să stabilească un sistem adecvat care să permită eliminarea în siguranță a acestui echipament.
Manipularea corectă a echipamentelor electrice uzate ajută la evitarea consecințelor dăunătoare sănătății umane și mediului. Aparatul conține o cantitate limitată de substanțe care ar putea avea un efect negativ asupra mediului în timpul sau după utilizarea acestui produs.