DUKA Kitchen Life

Traducere din engleza

DUKA BOJE

Blender

Model: 1217476

DUKA International S.A. ul. Powązkowska 44c
01-797 Warszawa **www.duka.com**

INSTRUCȚIUNI DE UTILIZARE

Citiți cu atenție acest manual de utilizare înainte de a utiliza aparatul și păstrați-l pentru referințe ulterioare.

Masuri de siguranța importante

Înainte de a utiliza aparatul, citiți și urmați instrucțiunile:

1. Citiți toate instrucțiunile.

2. Înainte de utilizare, asigurați-vă că sursa de alimentare este conformă cu specificațiile aparatului.

3. Nu folosiți aparatul dacă cablul este deteriorat, dacă aparatul a fost scăpat sau deteriorat în orice alt mod.

4. Deconectați întotdeauna aparatul dacă aparatul este lăsat nesupravegheat înainte de asamblare, dezasamblare sau curățare.

5. Asigurați-vă că cablul de alimentare nu intră în contact cu muchii ascuțite și nu este situat lângă suprafețe fierbinți. Cablul deteriorat poate provoca electrocutare.

6. Nu scufundați partea superioară a aparatului în apă, deoarece acest lucru poate duce la electrocutare.

7. Este necesară o supraveghere strictă atunci când aparatul este utilizat în apropierea copiilor.

8. Nu atingeți cuțitul.

9. Țineți mâinile și ustensilele departe de recipient în timp ce aparatul funcționează pentru a reduce riscul de

vătămare gravă sau deteriorare a blenderului.

10. Aparatul nu este destinat slefuirii sau spargerii ghetii, nici pentru amestecarea apei cu gheata, deoarece lama se poate toci.

11. Pentru a reduce riscul de rănire, nu așezați niciodată cuțitul pe bază fără a pune mai întâi recipientul la loc.

12. Asigurați-vă că capacul este bine închis înainte de a porni aparatul.

13. Utilizarea unui accesoriu nerecomandat de producător poate provoca vătămări.

14. Utilizați aparatul numai în scopul pentru care a fost destinat.

15. Acest aparat poate fi folosit de copii cu vârsta de 8 ani sau peste, de persoane cu capacități fizice, senzoriale sau mentale reduse sau de persoane fără experiență sau cunoștințe, cu condiția ca aparatul să fie utilizat sub supraveghere sau în conformitate cu instrucțiunile de utilizare în siguranță. și persoanele înțeleg pericolele asociate cu utilizarea dispozitivului. Copiii nu trebuie să se joace cu aparatul. Curățarea

i întreținerea dispozitivului nu pot fi efectuate de copii nesupravegheați. Copiii nu sunt conștienți de pericolele utilizării aparatelor electrice.

16. Înainte de a dezasambla aparatul, opriți-l și scoateți-l din priză, așteptați până când cuțitul nu se mai rotește.

17. Scoateți întotdeauna cuțitul din recipient înainte de a turna conținutul.

18. Asigurați-vă că opriți aparatul după fiecare utilizare. Asigurați-vă că motorul se oprește complet înainte de demontare.

19. Lamele metalice sunt foarte ascuțite, vă rugăm să aveți grijă.

20. Nu țineți cuțitul când lucrați și curățați.

21. Nu utilizați aparatul cu mâinile ude. Dacă aparatul se udă, deconectați-l imediat.

22. Aparatul nu este destinat utilizării în timpul gătitului.

23. Țineți hainele și părul lung departe de aparat, este posibil să le prindeți în timpul lucrului dacă se apropie prea mult de el.

24. Fii atent. Cuțitul este foarte ascuțit. Dacă este blocat, deconectați-l.

25. Deconectați întotdeauna aparatul înainte de a schimba accesoriile, înainte de curățare sau în cazul unei defecțiuni.

26. Nu așezați niciodată dispozitivul pe suprafețe fierbinți.

27. Îndepărtarea pieselor aparatului este interzisă.

28. ATENȚIE! Nu spălați aparatul în mașina de spălat vase.

29. Dacă cablul de alimentare nedetașabil este deteriorat, acesta trebuie înlocuit de o persoană autorizată pentru a evita rănirea.

30. Salvați aceste instrucțiuni.

Doar pentru uz casnic.

Blender potrivit pentru fructe și legume

1. Durata maximă de funcționare continuă a aparatului nu trebuie să depășească 30 de secunde. Este nevoie de 3 minute de odihnă la fiecare două cicluri consecutive.

2. Pentru a asambla duza detașabilă pe carcasă, rotiți duza în sens invers acelor de ceasornic până se strânge. Pentru a demonta, rotiți în sensul acelor de ceasornic.

3. Conectați aparatul la priză.

4. Apăsați butonul de viteză mică sau mare, în funcție de nevoile dvs.

5. Pentru a opri aparatul, eliberați butonul apăsat.

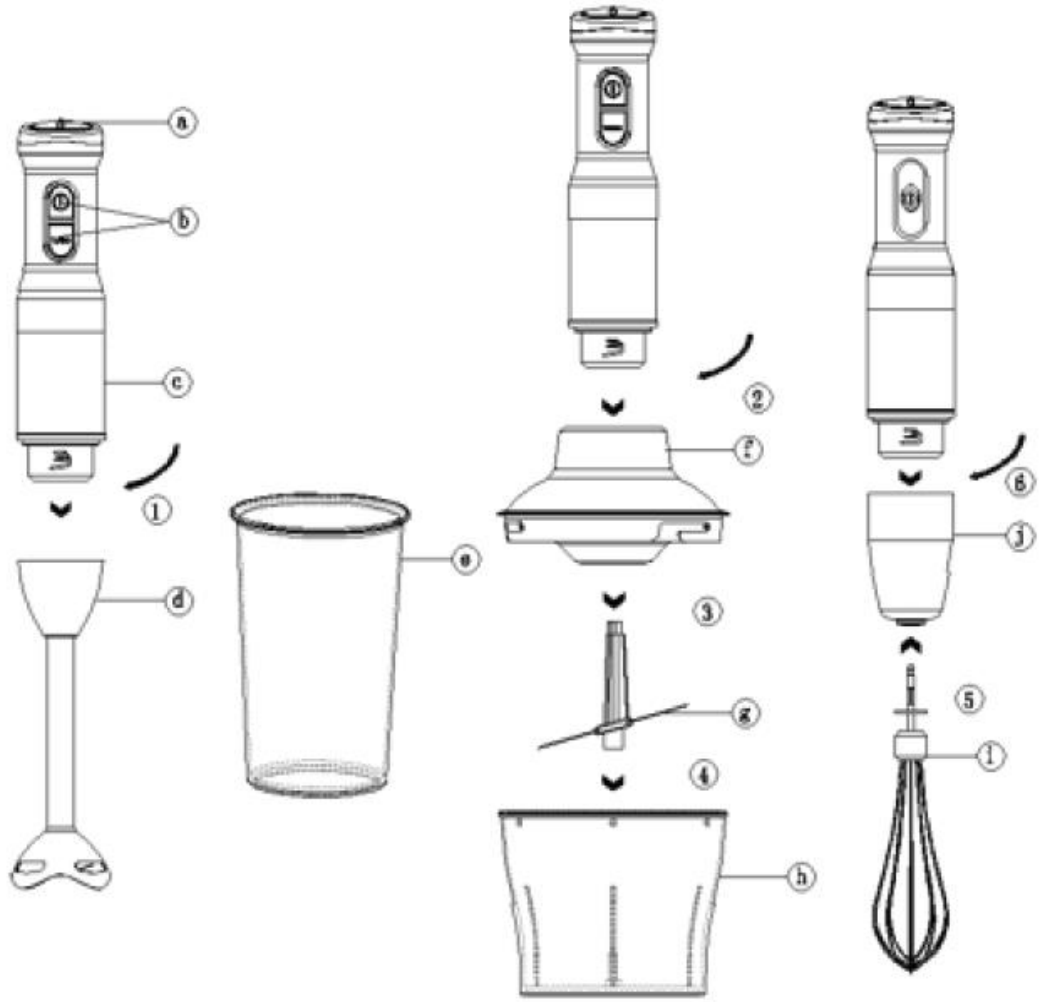

a Niveluri de viteză

b Butoane de viteză mică / mare

c Motor

d Duza de amestecare

e Container

f Adaptor tocator

g Cuțit tocator

h Cupa tocator

i Tel

j Adapter tel

Tocator potrivit pentru carne, usturoi, etc.)

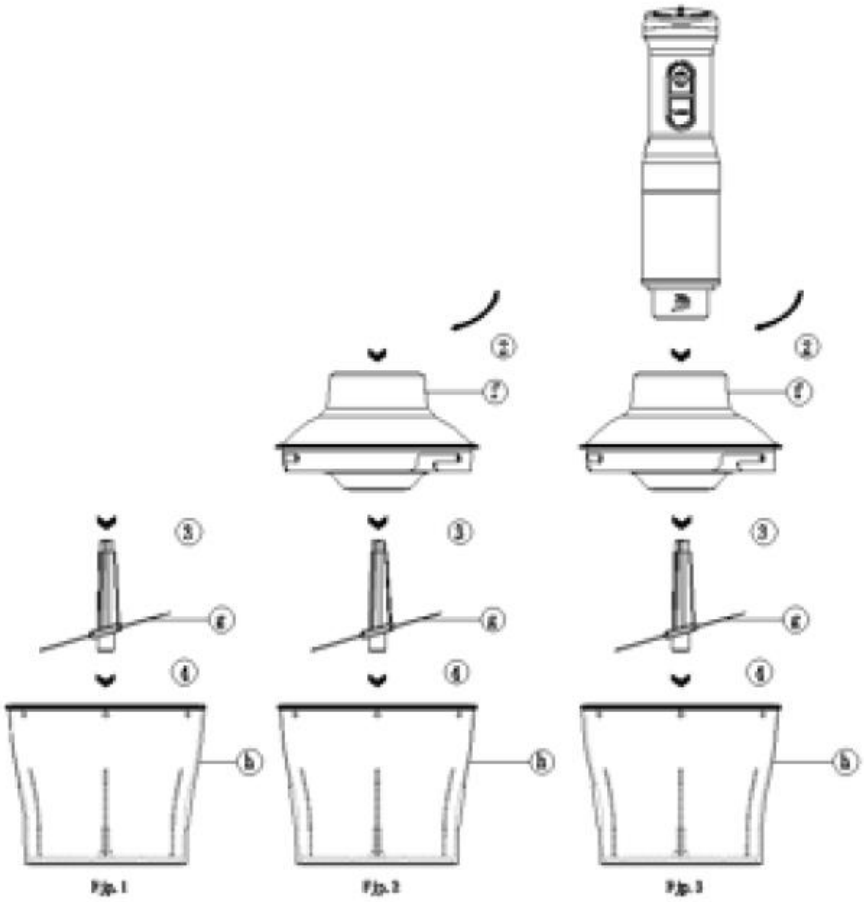

Durata maximă de funcționare continuă a aparatului nu trebuie să depășească 30 de secunde. Este nevoie de 3 minute de odihnă la fiecare două cicluri consecutive.

1. Așezați bolul tocătorului pe o suprafață curată și stabilă.

2. Asamblați lama la adaptor și bol, așa cum se arată în figura de mai sus.

3. Puneți mâncarea în vasul tocatorului.

IMPORTANT: Scoateți oasele din carne, tăiați în bucăți mici, apoi puneți carnea în bol. Cantitatea maximă de carne pe care o poți pune în bol este de 200 g.

4. Atașați adaptorul la bolul tocătorului, asigurați-vă că este bine centrat și rotiți-l în sensul acelor de ceasornic până se blochează. Pentru a elibera adaptorul, rotiți-l în sens invers acelor de ceasornic.

5. Introduceți carcasa în orificiul adaptorului și rotiți-o în sensul acelor de ceasornic pentru a o bloca.

6. Apăsați butonul de viteză mică sau mare în funcție de nevoile dvs.

7. Pentru a opri aparatul, eliberați butonul.

ATENȚIE: Asigurați-vă că adaptorul este bine fixat înainte de a utiliza aparatul.

Mixer pentru albuș, oua

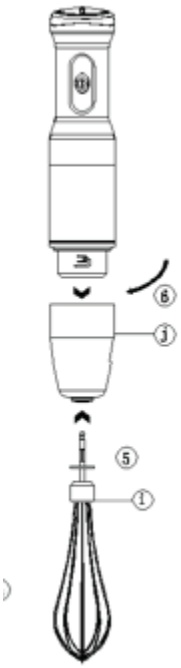

Durata maximă de funcționare continuă a aparatului nu trebuie să depășească 30 de secunde. Este nevoie de 3 minute de odihnă la fiecare două cicluri consecutive.

1. Pentru a asambla agitatorul pe carcasă, rotiți-l în sens invers acelor de ceasornic până când este strâns. Pentru a demonta, rotiți în sensul acelor de ceasornic.

2. Conectați aparatul la priză.

3. Puneti ouale in cana, nu bateti mai mult de 6 oua odata.

4. Apăsați butonul de viteză mică sau mare în funcție de nevoile dvs.

5. Pentru a opri aparatul, eliberați butonul.

Instrucțiuni pentru lucrul cu aparatul

1. Mâncarea trebuie tăiată în cuburi (aproximativ 2-3 cm), acest lucru va permite obținerea unui rezultat mai bun.

2. Nu umpleți niciodată recipientul peste indicatorul de nivel maxim.

3. Când procesați fructe sau legume fierte sau crude, tăiați-le în bucăți mici.

4. Când procesați ingrediente de consistență diferită - lichide și ingrediente uscate, amestecați mai întâi ingredientele lichide și apoi adăugați ingredientele uscate.

5. Înainte de a prelucra fructele, asigurați-vă că sâmburele sunt îndepărtați, deoarece pot deteriora cuțitul.

6. Înainte de a prelucra carnea, asigurați-vă că oasele sunt îndepărtate, deoarece cuțitul se poate deteriora.

7. Nu procesați ingrediente fierbinți. Răciți-le înainte de a le pune în recipient.

Curățare și menținere

1. Deconectați aparatul și scoateți ștecherul.

NOTĂ: Nu scufundați întreaga duză în apă, deoarece lubrifierea rulmenților poate fi spălată.

2. Spălați duza sub jet de apă fără a utiliza produse de curățare abrazive.

Când ați terminat de curățat duza, așezați-o într-o poziție verticală pentru a permite scurgerea apei.

3. Spălați cuțitul în apă caldă cu săpun. Componentele din plastic (recipient, tocător) pot fi spălate în mașina de spălat vase.

4. Ștergeți carcasa cu o cârpă umedă. Nu-l scufundați niciodată în apă de curățare, deoarece aceasta poate provoca electrocutare.

5. Uscați bine.

ATENȚIE: Cuțitele sunt foarte ascuțite, lucrați cu atenție.

Curățare rapida

În timpul funcționării, între diferite sarcini, puneți vârful aparatului într-un pahar umplut pe jumătate cu apă și porniți-l pentru câteva secunde.

Depozitare și transport

Aparatul trebuie depozitat într-un ambalaj care să îl protejeze de deteriorări mecanice, praf și umiditate. A nu se lăsa la îndemâna copiilor.

ÎNGRIJIREA MEDIULUI

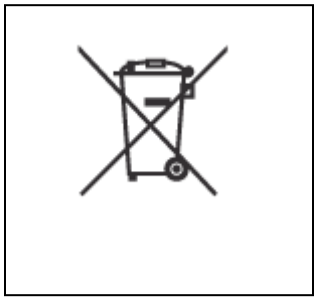

Aparatul nu trebuie aruncat împreună cu deșeurile menajere. Utilizatorul este obligat să predea aparatul unei firme autorizate.

Această procedură are scopul de a preveni deteriorarea oamenilor sau a mediului atunci când aruncați aparatul ca urmare a componentelor periculoase. Conținutul de substanțe nocive din aparat este redus la minimum pentru a evita efectele nocive.