DUKA BOSSE

Blender
(МОДЕЛ: GTM-8305G)
220-240V, 50 Hz, 500W

Instrucțiuni de utilizare

Traducere din engleza

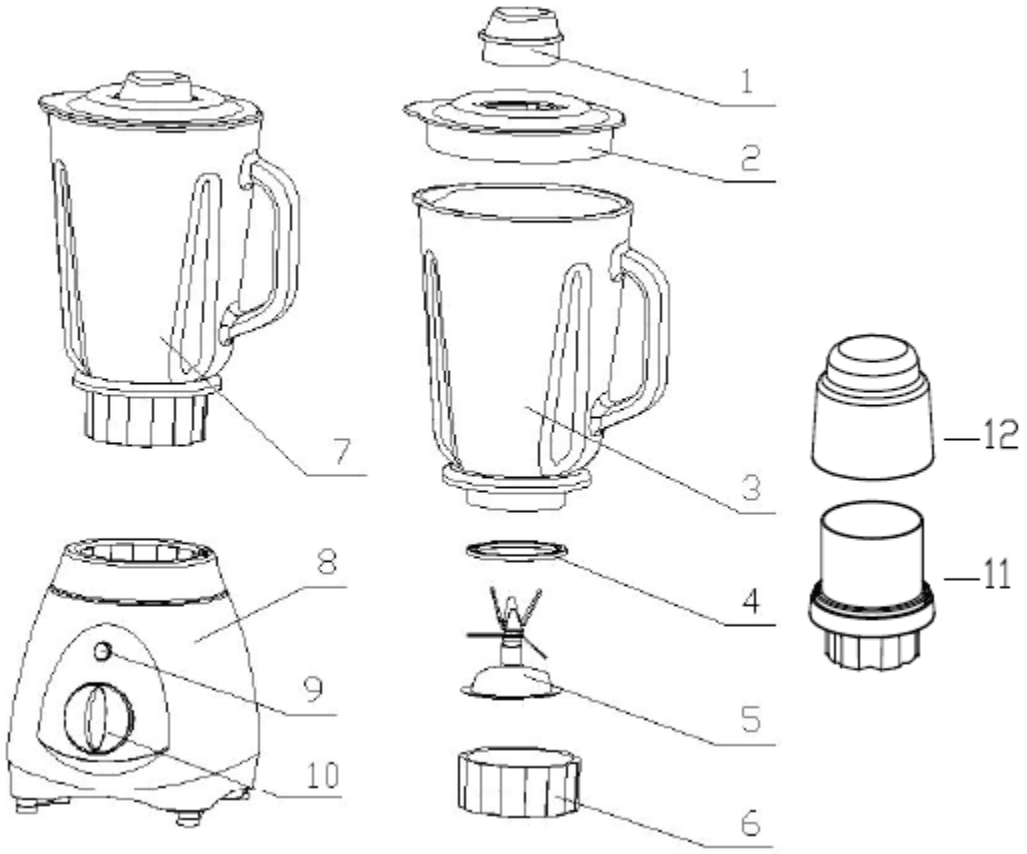

1) Pahar de măsura
2) Capac
3) Cana din sticla
4) Garnitura
5) Cuțite
6) Baza pentru cana
7) Cana asamblată
8) Bază motorizată
9) Buton
10) Cheie
11) Capac râșnița
12) Bază râșnița

Măsuri importante de siguranța

Respectați întotdeauna precauțiile de siguranța atunci când utilizați aparate electrice, inclusiv:

1. Citiți cu atenție instrucțiunile de utilizare.
2. Nu atingeți suprafețe încălzite. Folosiți mânerele.
3. 3. Pentru a reduce riscul de electrocutare, nu scufundați cablul, ștecherul sau aparatul în apă sau alte lichide.
4. 4. Aparatul nu este destinat utilizării de către persoane (inclusiv copii) cu capacități fizice, senzoriale și mentale limitate sau persoane fără experiență și abilități suficiente, dacă nu sunt sub supraveghere adecvată sau dacă nu sunt instruite în utilizarea aparatului responsabila.
5. Scoateți aparatul din priză înainte să îl curățați. Lasați aparatul să se răcească înainte să scoateți componente din el.
6. Nu folosiți produsul dacă cablul sau ștecherul sunt deteriorate.
7. Utilizarea accesoriilor nerecomandate de producătorul aparatului poate duce la vătămări corporale.
8. Nu folosiți produsul în aer liber.
9. Nu lăsați cablul să atârne peste marginea mesei sau a blatului și nu atinge suprafețele fierbinți.
10. Nu așezați aparatul pe sau lângă o plită fierbinte cu gaz sau electrică sau într-un cuptor preîncălzit.
11. Conectați întotdeauna cablul la aparat și apoi conectați-l. La oprire, rotiți toate butoanele în poziția oprit, apoi scoateți ștecherul din priză.
12. Nu așezați bucăți mari de alimente sau ustensile metalice în aparat, deoarece acest lucru poate duce la incendiu sau risc de electrocutare.
13. De asemenea, poate apărea un incendiu dacă aparatul este acoperit sau intră în contact cu materiale inflamabile, cum ar fi draperiile, draperiile, pereții etc. atunci când este pornit.
14. Nu curățați aparatul cu fire metalice. O parte a firului se poate rupe și cădea aproape de părțile electrice, ceea ce la rândul său poate provoca șocuri electrice.
15. Trebuie să fii extrem de atent când folosești recipiente care nu sunt din metal sau sticlă.
16. Când nu este utilizat, nu depozitați alte materiale decât cele recomandate de producător.
17. Nu introduceți niciunul dintre următoarele materiale în interiorul aparatului: hârtie, carton, plastic sau altele asemenea.

PĂSTRAȚI ACESTE INSTRUCȚIUNI

PRODUSUL ESTE DESTINAT PENTRU UZ CASNIC!

Înainte să utilizați produsul pentru prima dată:

- Toate componentele trebuie să fie curățate bine înainte de prima utilizare. (Vezi Avertizare: Curățare).
- Scoateți cablul din blender și conectați cu priza.

Asamblare cana din sticla:

1. Puneți garnitura din cauciuc (4) pe marginea interioară a piesei cu lamă (5).
2. Așezați partea cu lame și garnitura în bazî cănii(6).
3. Așezați bază asamblata pe fundul cănii și asigrați-vă că este stabila (nu mișca).
4. Așezați cana din sticla (3) pe suprotul pentru pahar și învartiți butonul până când simțiți că paharul este așezat bine.

5. Așezați cana pentru măsurare (1) pe capac (2).
6. Asigurați-vă ca este pus bine capacul pe cană și apăsați în jos.

Așezare cana din sticla:

1. Asigurați-vă că aparatul este stins (Cheia arată „0”).
2. Așezați cana (7) pe bază motorizată (8) și apăsați în jos.

MOD DE UTILIZARE

A. Blender:

1. 1. Pune alimentele pe care vrei să le procesezi în vasul de sticlă.
2. 2. Așezați capacul pe vasul de sticlă și închideți ermetic. Introduceți paharul de măsurat în orificiul din capac și rotiți-l în sensul acelor de ceasornic pentru a o bloca.
3. Porniți bază motorizată:

Viteza	**Utilizare**
1 (Mica)	pentru lichide
2 (Mare)	pentru alimente mai tari
0	oprire

P (setare pulsare) – mișcări scurte și bruște

Buton cu apăsare - pentru gheață și pentru cană din sticlă, când butonul este pus în poziție „0”

(Cheia nu se închide în poziție „P” sau „Buton cu apăsare”. Trebuie să îl mențineți în poziție sau să apăsați de mai multe ori ca să îl folisiți)

4. ATENȚIE! Utilizați motorul timp de maximum 1 minut sau alternați 1 minut de funcționare și 3 minute de odihnă pentru a preveni riscul de supraîncălzire și deteriorare.

Б. Râșnița:

1. Așezați produsul uscat, de exemplu cafea boabe, alune, etc în bază râșniței.
2 .Puneți capacul pe bază și închideți complet
3. Porniți bază motorizată pe setarea preferată pentru macinare

După ce terminați treabă cu blenderul mereu schimbați poziția la „0” și scoateți contactul din priza.

Ca să dați jos cana din sticla trebuie doar să ridicați din bază motorizată. Nu este nevoie să o învăriți, doar să o scoateți.

Sfaturi utile:

- Pentru rezultate excelente la baterea ingredientelor solide într-un piure, tăiați produsul în bucăți mici în loc să puneți bucăți mari în borcanul de sticlă;
- Dacă procesați produse solide, mai întâi tăiați-le în bucăți mici (2-3 cm);
- Când amestecați ingredientele solide, adăugați mai întâi o cantitate mică de lichid;
- Adăugați treptat mai mult lichid prin orificiul din capac;
- Țineți întotdeauna partea superioară a blenderului cu mâna când lucrați cu acesta;

- Aveți grijă când manipulați lichide fierbinți;
- Când amestecați ingrediente solide sau lichide foarte groase, vă recomandăm să utilizați blenderul în modul puls pentru ca lamele să nu se înfunde.

Baza motorizata:
Niciodată să nu scufundați bază în apă. Puteți să o ștergeți cu un prosop umed.

Protecție lanț motor

Aparatul este echipat cu un dispozitiv de protecție a lanțului motorului care oprește motorul atunci când este supraîncărcat (ceea ce poate apărea în timpul încărcării mai grele a aparatului sau când se folosește aparatul într-un mod care nu respectă instrucțiunile din acest manual). Dacă se întâmplă așa ceva, mai întâi deconectați aparatul și deconectați-l din priză și lăsați-l să se răcească la temperatura camerei. Apoi verificați dacă cantitatea de ingrediente pe care o procesați nu depășește cantitatea menționată în manualul de utilizare sau că nu există nimic care să interfereze cu mișcarea lamelor.

Curățare rapida / clătire canei din sticla (asamblata):
Goliți vasul de sticlă și umpleți-l cu apă. Așezați vasul de sticlă pe baza motorizată și porniți de mai multe ori funcția „Curățare automată”. Goliți vasul de sticlă și clătiți-l.

Curățarea de bază a canei de sticlă dezasamblat:

Asigurați-vă că vasul de sticlă este gol înainte de a deșuruba inelul. Aveți grijă cu lamele. Toate părțile detașabile pot fi curățate în mașina de spălat vase.

* Ne rezervăm dreptul de a face modificări.

Garanție

Produsul are o garanție doi ani. Garantia este valabila doar daca produsul este folosit conform instructiunilor si in scopurile pentru care este destinat. În plus, trebuie prezentat documentul de achizitie in original (factura sau chitanta) cu data achizitiei, denumirea magazinului si partea din produs.

Garanția nu include:
* garanția noastră acoperă numai defecte de fabricație
* Responsabilitatea Duka este limitată la costul reparației și/sau înlocuirii produsului în garanție
* garanția nu se aplică defectelor cauzate de utilizarea necorespunzătoare, neglijență sau reparații necorespunzătoare
* garanția este nulă dacă modificările sau reparațiile au fost efectuate de către personal neautorizat.

Garanția este valabilă atunci când:
* La repararea unui produs casnic folosit în magazinele cu amănuntul;
* Când reparațiile sunt necesră din cauză că nu a fost montat corespunzător.
* La schimbarea componentelor cărora le sunt date jos numerele de serie.
* Dacă problema sau defecțiunea sunt cauzate din aparatura adițională, care nu este aprobata de către DUKA.