DUKA Kitchen Life

DUKA BOSSE

Râșniță

Model: 1217649

DUKA International S.A. ul. Powązkowska 44c
01-797 Warszawa **www.duka.com**

Instrucțiuni

Citiți cu atenție acest manual de utilizare înainte de a utiliza aparatul și păstrați-l pentru referințe ulterioare.

Nerespectarea măsurilor de siguranță poate duce la vătămări.

MĂSURI DE PROTECȚIE

Acest aparat poate fi folosit de copii cu vârsta de 8 ani sau peste, de persoane cu abilități fizice, senzoriale sau mentale limitate sau de persoane fără experiență sau cunoștințe, dacă aparatul este utilizat sub supraveghere și în conformitate cu instrucțiunile de utilizare într-un mod sigur și de către persoane să înțeleagă pericolele asociate utilizării dispozitivului.

Copiii nu trebuie să se joace cu aparatul.

Curățarea și întreținerea aparatului nu trebuie efectuate de copii nesupravegheați.

Copiii nu sunt conștienți de pericolele utilizării aparatelor electrice.

1. Înainte de fiecare utilizare, verificați întotdeauna dacă aparatul este asamblat corect.
2. Nu utilizați aparatul dacă cablul este deteriorat, dacă aparatul a fost scăpat sau deteriorat în orice alt mod.
3. Dacă cablul de alimentare este deteriorat, acesta trebuie înlocuit de o persoană autorizată pentru a evita rănirea.
4. Ștecherul aparatului trebuie să fie compatibil cu priza.
5. Nu modificați ștecherul în niciun fel.
6. Când deconectați aparatul, nu trageți de cablu, ci de ștecher.
7. Asigurați-vă că cablul de alimentare nu intră în contact cu muchii ascuțite și nu este situat lângă suprafețe fierbinți. Cablul deteriorat poate provoca electrocutare. Deconectați întotdeauna aparatul înainte de a schimba accesoriile, înainte de curățare sau în cazul unei defecțiuni.
8. Nu utilizați aparatul cu mâinile ude. Dacă aparatul se udă, deconectați-l imediat. Așezați întotdeauna aparatul pe o suprafață curată, uscată și bine luminată. Nu atingeți suprafețele umede dacă acestea sunt în contact cu aparatul în timp ce acesta este conectat la priză. Deconectați.
9. Nu scufundați aparatul în apă, deoarece acest lucru poate duce la electrocutare.
10. Dacă aparatul se udă, scoateți-l imediat din priză.
11. Dacă motorul aparatului se udă, uscați-l complet înainte de a-l porni din nou.
12. Aparatul este destinat utilizării în interior. Nu trebuie depozitat sau folosit în aer liber. Aparatul trebuie protejat de ploaie și umiditate.
13. Îndepărtarea pieselor aparatului este interzisă.
14. Utilizarea unui accesoriu nerecomandat de producător poate provoca vătămări.
15. Cuțitul este foarte ascuțit. Aveți grijă când îl curățați.Пазете дрехите и дългата коса от уреда, възможно е да ги захване по време на работа, ако попаднат много близо до него.

16. Nu folosiți produsul, dacă butonul de pornire nu funcționează corect.
17. Nu lasați produsul pornit nesupravegheat.
18. 18. Pentru a curăța aparatul, utilizați o cârpă moale umedă și un detergent slab. Nu utilizați solvenți, benzină sau alte substanțe care pot deteriora aparatul.
19. 19. Păstrați aparatul în ambalajul original, într-un loc uscat, ferit de copii și ferit de praf și umiditate.
20. 20. Transportați aparatul în ambalajul original, care îl protejează de deteriorări mecanice, umiditate și praf.
21. 21. Aparatul trebuie reparat numai de o persoană calificată cu piese de schimb originale.

22. Chiar dacă aparatul este utilizat conform intenției și în conformitate cu instrucțiunile, unele riscuri reziduale nu pot fi evitate.

UTILIZARE

Aparatul este destinat uzului casnic.

Aparatul nu este destinat pentru utilizării în afaceri.

⚠ Înainte de a utiliza aparatul, asigurați-vă că sursa de alimentare corespunde specificațiilor aparatului.

⚠ Nu utilizați aparatul cu mâinile ude. Dacă aparatul se udă sau se udă, deconectați-l imediat.

CONSTRUCȚIE

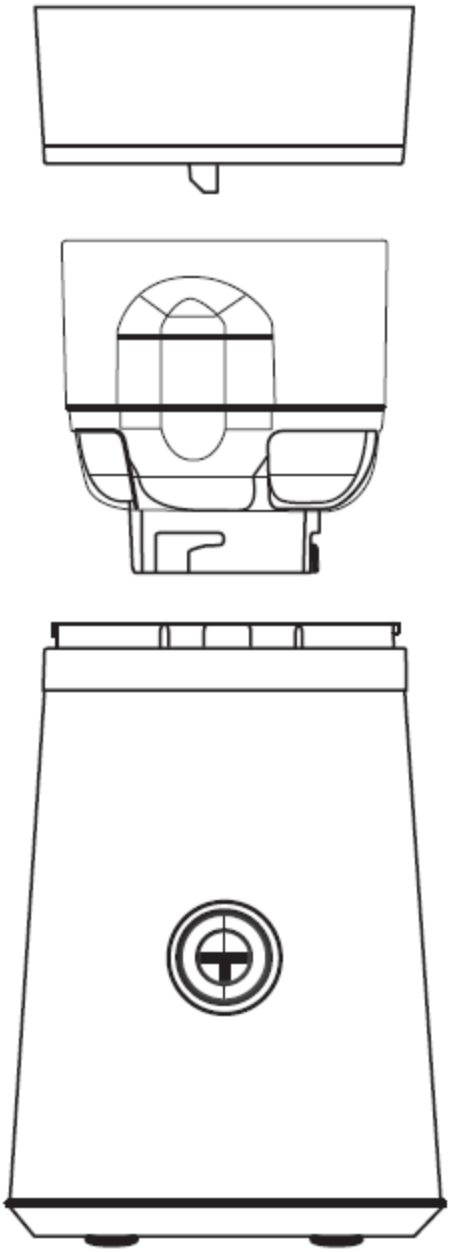

Capac

Recipient pentru cafea – capacitate maxima 60 gr.

Motor

Buton pornire

PARAMETRI TEHNICI

Voltaj: 220-240 V

Frecvența: 50-60 Hz

Putere: 150 W

Clas protecție: II

ASAMBLARE PRODUS

ATENȚIE!

După deschiderea ambalajului original, verificați integritatea aparatului conform construcției de mai sus. Inspectați fiecare parte separat pentru deteriorare. Dacă observați vreo deteriorare, nu utilizați aparatul.

1. Așezați recipientul de cafea pe motor și apăsați în jos.

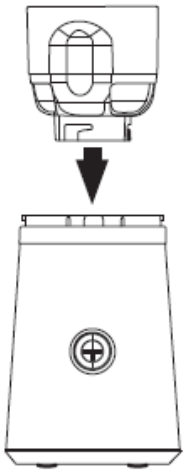

1. 1. Apoi așezați capacul pe partea motorului, apăsați în jos și rotiți în sensul acelor de ceasornic până se aude un clic.

2. Pentru a dezasambla aparatul, faceți opusul montajului.

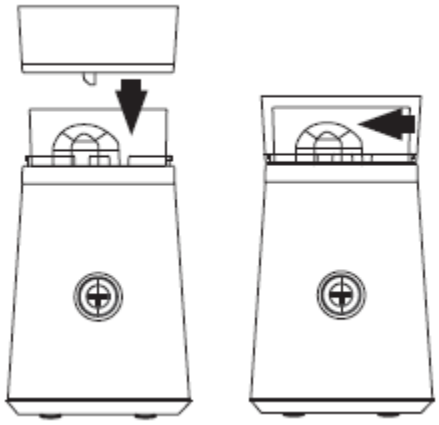

Atenție!

Retrageți cablul în partea de jos a bazei, așa cum se arată.

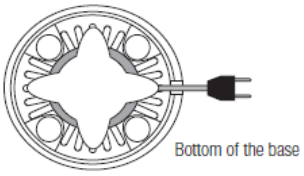

FOLOSIREA PRODUSULUI

1. 1. Așezați aparatul pe o suprafață plană și uscată. Rotiți capacul în sens invers acelor de ceasornic pentru al scoate. Turnați cantitatea dorită de boabe de cafea în recipient fără a depăși nivelul maxim (MAX).
   2. Introduceți și strângeți capacul rotindu-l în sensul acelor de ceasornic până când se aude un clic. Aparatul nu va funcționa dacă capacul nu este instalat corect.

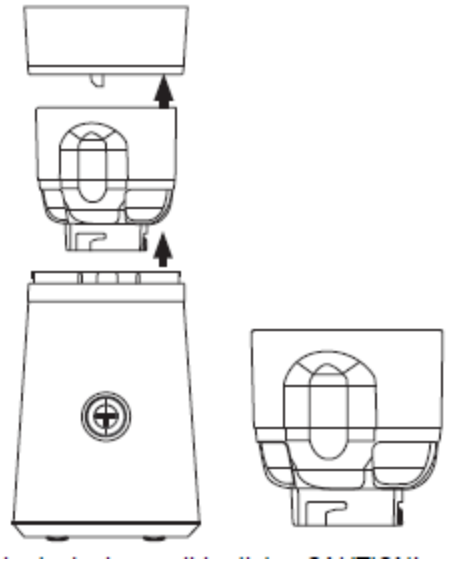

Atenție: Înainte de a porni aparatul, asigurați-vă că recipientul de cafea este așezat în capac. Dacă recipientul lipsește, aparatul se poate deteriora la pornire.

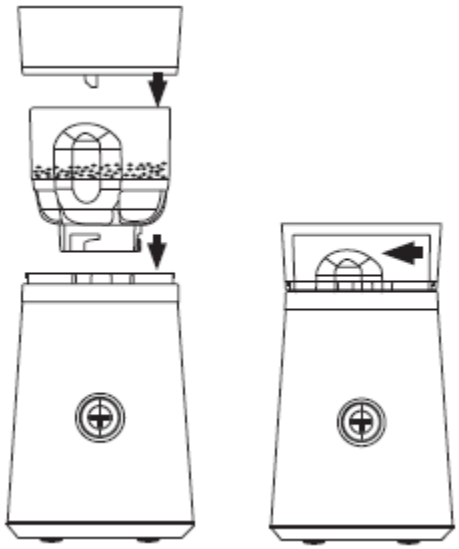

3. Eliberați lungimea necesară a cablului și conectați-l în priza.

4 Apasați butonul de pornire și opriți-l când aveți rezultatul dorit.

5. Scoateți aparatul din priză.

POSIBILE PROBLEME

Dacă produsul nu funcționează:

1. Verificați contacul.
   2. Verificați dacă toate componentele sunt asamblate corect.
   Dacă aparatul tot nu funcționează, contactați un centru de service autorizat. Nu încercați să reparați singur aparatul.

CURAȚENIE ȘI MENTENANȚA

1. Scoateți produsul din contact.
2. 2. Ștergeți carcasa cu o cârpă umedă și, dacă este necesar, cu un detergent ușor. Nu utilizați solvenți, benzină sau alte substanțe care pot deteriora aparatul. Nu scufundați în apă.
3. 3. Spălați recipientul de cafea, cuțitul și capacul sub jet de apă cu un detergent ușor.

4. Componentele individuale trebuie să fie complet uscate înainte de asamblarea aparatului.

DEPOZITARE ȘI TRANSPORT

Aparatul trebuie depozitat într-un ambalaj care să îl protejeze de deteriorări mecanice, praf și umiditate. A nu se lăsa la îndemâna copiilor.

Transportați aparatul în ambalajul original, care îl protejează de deteriorări mecanice, umiditate și praf.

Producătorul își rezervă dreptul de a face modificări tehnice.

ÎNGRIJIREA MEDIULUI

Aparatul nu trebuie aruncat împreună cu deșeurile menajere. Utilizatorul este obligat să predea aparatul unei firme autorizate.

Această procedură are scopul de a preveni deteriorarea oamenilor sau a mediului atunci când aruncați aparatul ca urmare a componentelor periculoase. Conținutul de substanțe nocive din aparat este redus la minimum pentru a evita efectele nocive.